ԱՂԲԱՄԱՆԻ ԷՍՔԻԶ

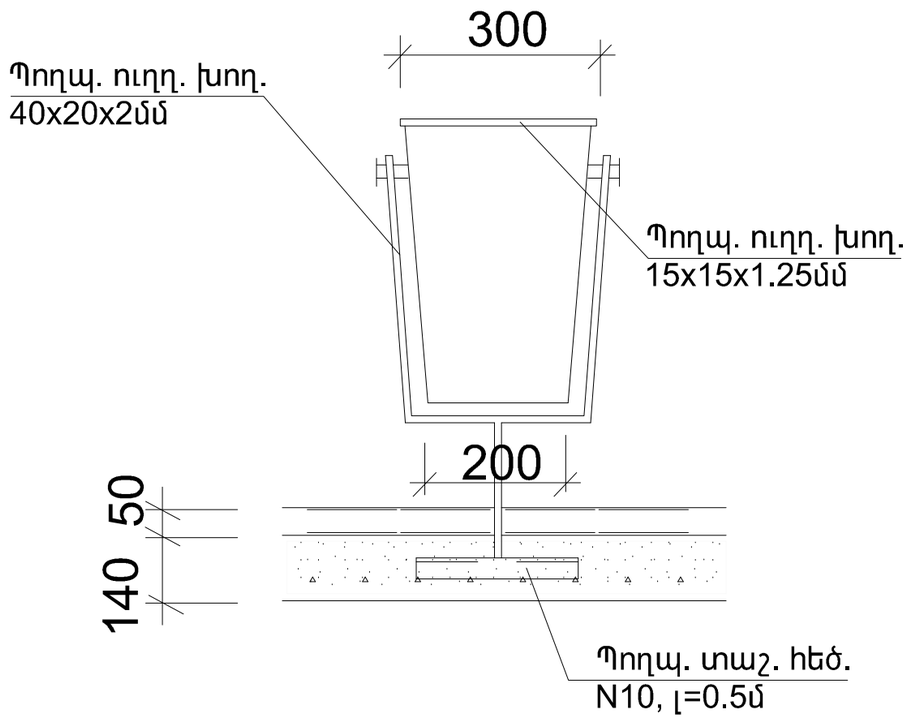

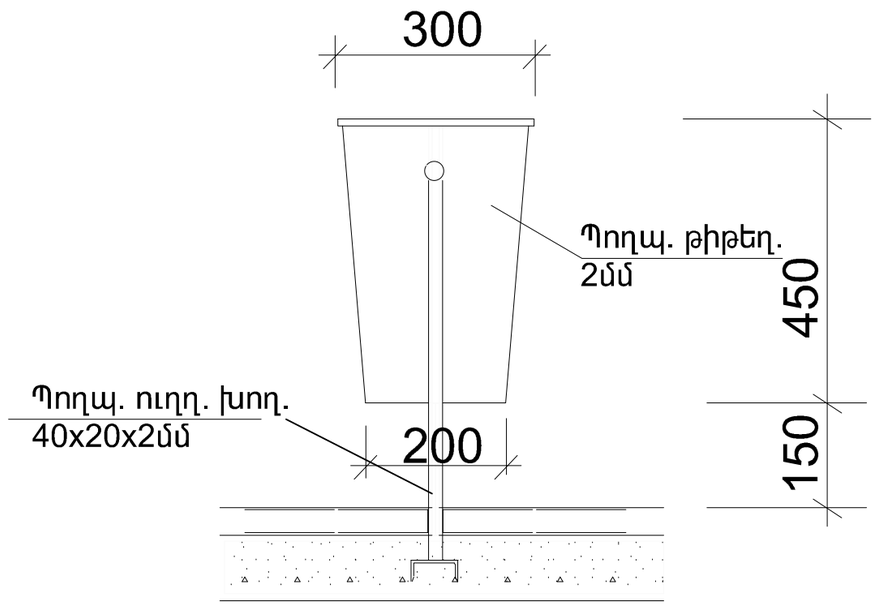

Հ/Հ	ԷԼԵՄԵՆՏԻ ԱՆՎԱՆՈՒՄԸ	ԵՐԿԱՐՈՒԹ. /մմ/	ՔԱՆԱԿԸ /հատ/	ԸՆԴ. ԵՐԿԱՐՈՒԹ. /մ/	ՔԱՇԸ /կգ/
	ԱՂԲԱՄԱՆ (0.30x0.20x0.40 մ)		*10 (Աբովյան 13)* *2 (Սայ.-Նովա 4)*		
1.	Պողպ. ուղղ. խող. 40x20x2մմ	1400	1.0	1.40	2.45
2.	Պողպ. թիթեղ. 2մմ		0.67 մ^2		10.45
3.	Պողպ. տաշ. հեծ. N10, լ=0.4մ	400	1	0.40	4.00
4.	Պողպ. ուղղ. խող. 15x15x1.25մմ	300	4.0	1.2	0.64
5.	Պողպ. մասերի ներկում 2 անգամ		1.56 մ^2		
6.	Հիմքերի բետոնացում Բ15 բետոնով		0.18 մ^3		
7.	Խճի տոփանում հիմքերի տակ 70 մմ		0.04 մ^3		
8.	Հիմքերի համար խրամուղու քանդում		0.20 մ^3		
9.	Ավելորդ հողի տեղափոխում 15 կմ		0.20 մ^3		

ԾԱՆՈԹՈՒԹՅՈՒՆ

1. Մետաղական մասերը յուղաներկել 2 շերտ:
2. Բոլոր եռակցումները իրականացնել համաձայն գործող շինարարական նորմերի:

			Ք. ԵՐԵՎԱՆԻ ԿԵՆՏՐՈՆ ՎԱՐՉԱԿԱՆ ՇՐՋԱՆԻ ՍԱՅԱԹ-ՆՈՎԱ 4, 6 և ԱԲՈՎՅԱՆ ՇԵՆՔԵՐԻ ԲԱԿԱՅԻՆ ՏԱՐԱԾՔՆԵՐԻ ՎԵՐԱՆՈՐՈԳՄԱՆ ՆԱԽԱԳԻԾ
Ն.Գ.Ճ.	Հ. Հովսեփյան		
Նախագծեց	Հ. Օհանյան		

էտապ	թերթ	թերթ
ՃՇ	9	1

ԱՂԲԱՄԱՆԻ ԷՍՔԻԶ

«ՍՈՒՖԵՏ» ՍՊԸ